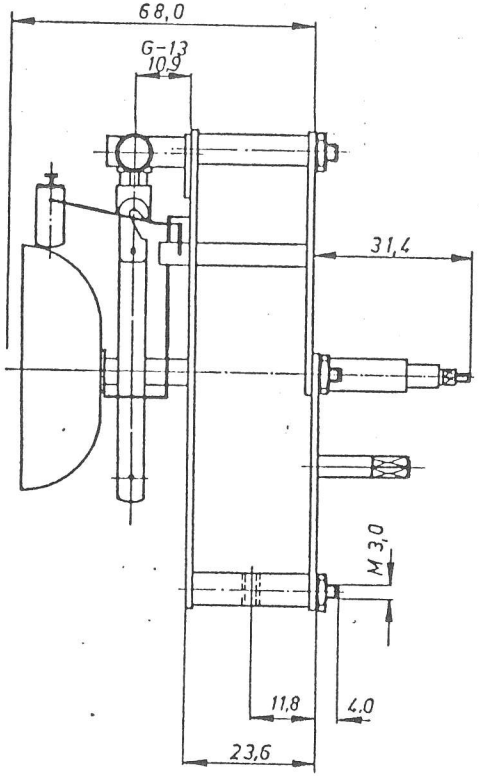

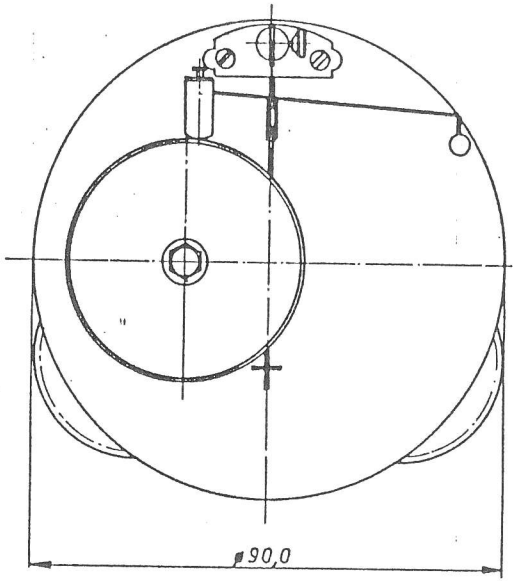

				Freimaßtoleranzen			Franz Hermle & Sohn Uhrenfabrik 7209 Gosheim
				1984	Tag	Name	Maßstab
				Bearb.	25.1.	Pammann	Werk 131-070 Glocke ϕ46
				Gepr.			
				Norm.			
							Zeichn. Nr.
Aus-gabe	Änderung	Tag	Name				